JLPA 認証番号：認証第 2018-0003 号

LAN 用 SPD　LAN-CAT5e-P+Ⅱシリーズ

LAN-CAT5e-P+Ⅱ (R) 形
（放流形）

LAN-CAT5e-P+Ⅱ形
（放流形）

JISカテゴリC2・D1対応

適合規格

●JIS C 5381-21 (IEC61643-21)　適合
●国土交通省 建築設備設計基準 適合
●国土交通省 公共建築工事標準仕様書 適合
●RoHSⅡ指令対応 ※LAN-CAT5e-P+Ⅱ (R) のみ
●RoHS指令対応 ※LAN-CAT5e-P+Ⅱ (R) は除く
●UL規格認証製品 (E140906)

特　長

●放流形回路を採用
●劣化表示機能搭載　(LAN-CAT5e-P+Ⅱ (R) ※要専用テスタ)
●ギガビットイーサネット1000BASE-Tに対応
●PoE Plus (IEEE802.3at) 対応
●DINレール (35mm幅) 取付構造
●導電性のDINレールに取付けると一括接地が可能
●特許技術採用製品

用　途

●ギガビットイーサネット
●VoIP対応の電話機・サーバ
●ネットワークカメラ
●屋外設置のネットワーク機器
●無線LANのアクセスポイント

寸法:W22×D89×H35(mm)
質量:55(g)

■外観図

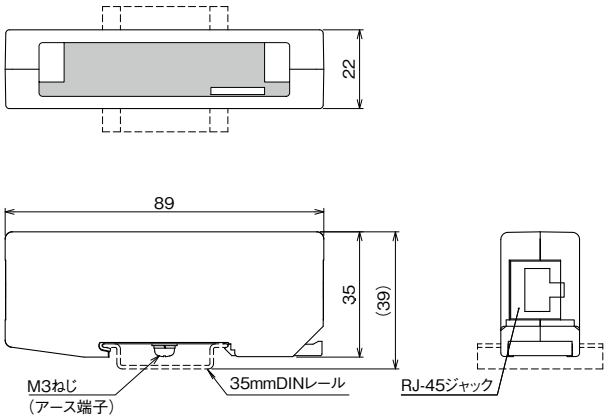

■性能表

項　目		性　能	
		LAN-CAT 5e-P+Ⅱ(R)	LAN-CAT 5e-P+Ⅱ
品目コード		11042731	11027659
適用回線	IEEE802.3	10BASE-T	
	IEEE802.3u	100BASE-TX	
	IEEE802.3ab	1000BASE-T	
	IEEE802.3af	PoE	
	IEEE802.3at	PoE Plus	
伝送損失		1.0dB以下	
最大連続使用電圧Uc	PoE給電端子間	DC60V	
	各線～アース端子間	DC60V	
電圧防護レベルUp	各線～アース端子間 (1.2/50μs 10kV)	500V以下	
インパルス耐久性 (8芯の合計値)	カテゴリC2(8/20μs)	5kA(10回)	
	カテゴリD1(10/350μs)	2.5kA(2回)	

専用テスタ使用時(LAN-CAT5e-P+Ⅱ(R))

LAN-CAT5e-P+Ⅱ (R) 形について詳しくは下記ホームページをご覧ください
https://www.sankosha.co.jp/product/detail.php?id=709

株式会社サンコーシヤ
東京支店 雷防護営業部 〒141-0032 東京都品川区大崎４丁目３番８号
TEL (03) 3491-4331　FAX (03) 5496-4289
https://www.sankosha.co.jp/　E-mail info@sankosha.co.jp

●カタログと実際の商品の色とは、印刷の関係で多少異なる場合がございます。
●仕様および外観は改善のため一部変更することがございますので予めご了承ください。
このカタログの記載内容は2019年10月現在のものです。

AD-14-JL-2/19.10